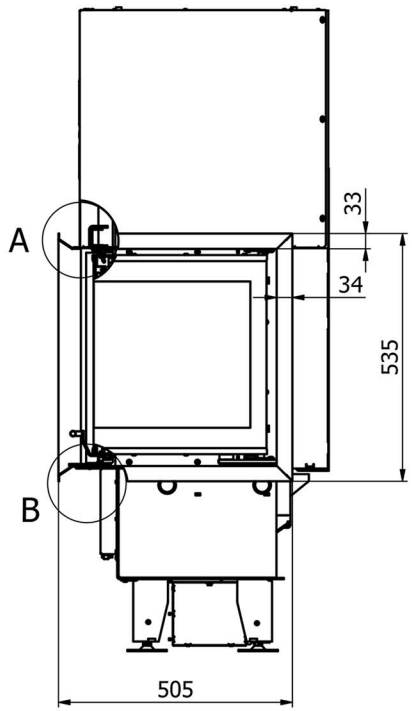

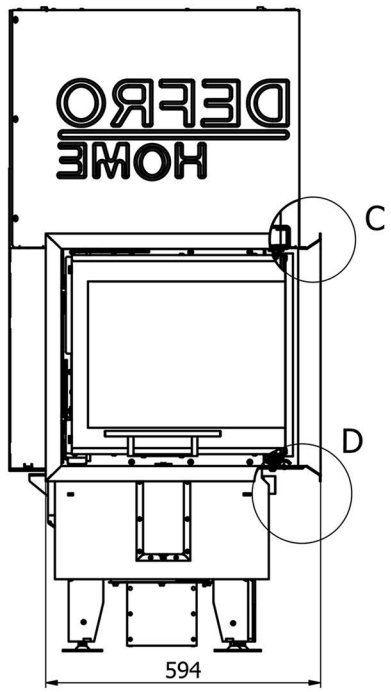

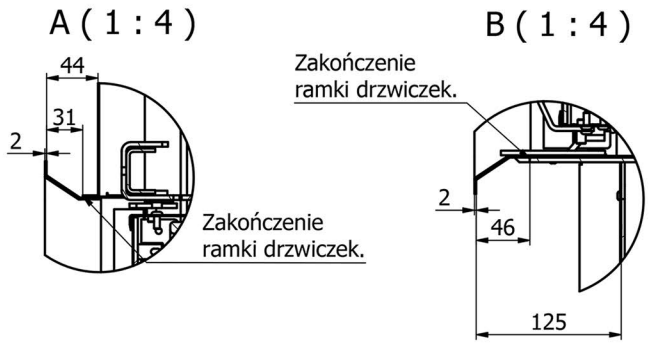

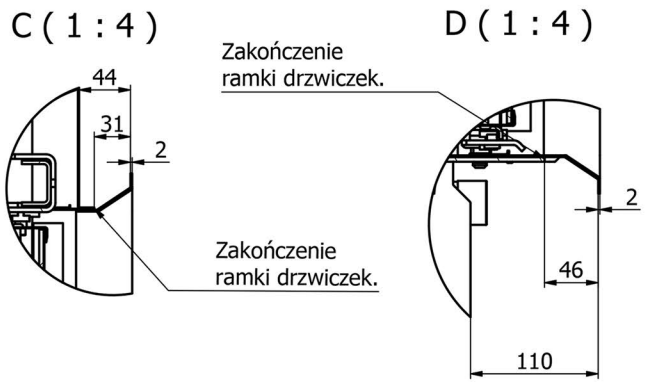

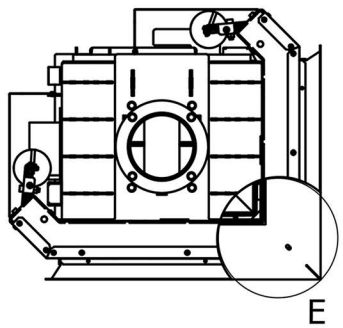

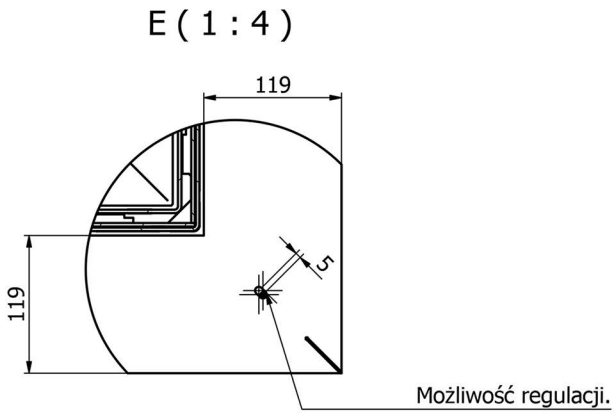

DEFRO HOME INTRA XSM BP MINI G / Maskownica kątowa płytka

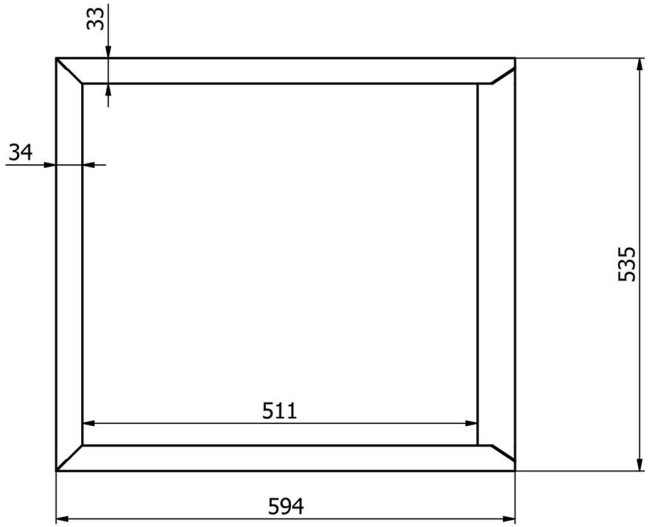

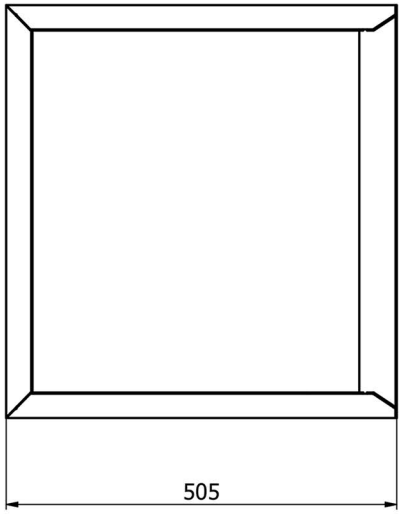

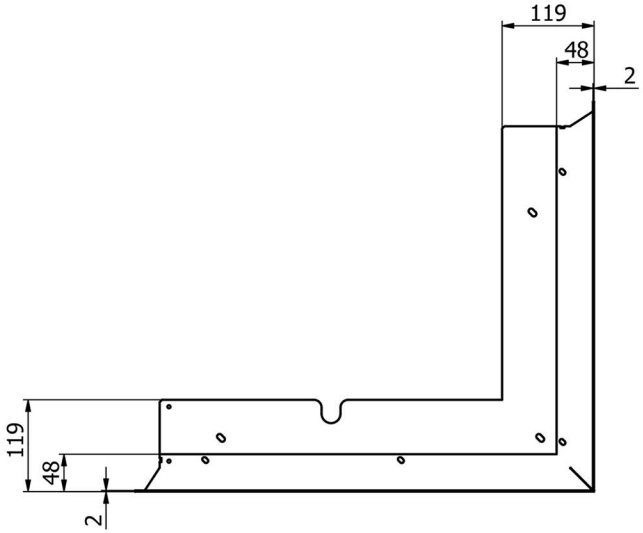

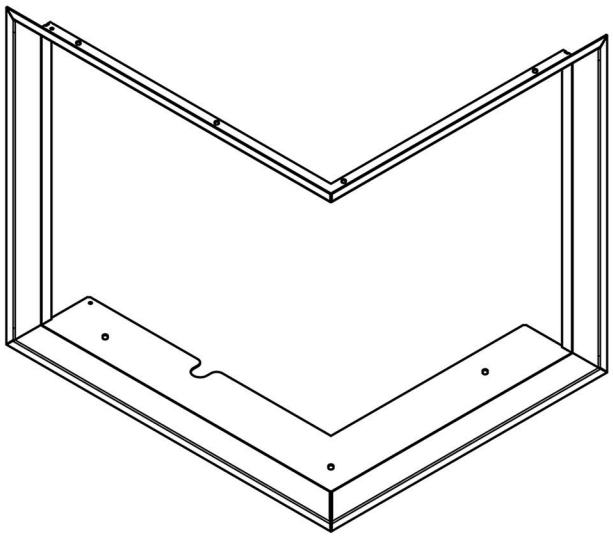

Maskownica kątowa płytka

DEFRO HOME